г. Москва
ул. 15-я Парковая, д. 50

12,4 м.кв.

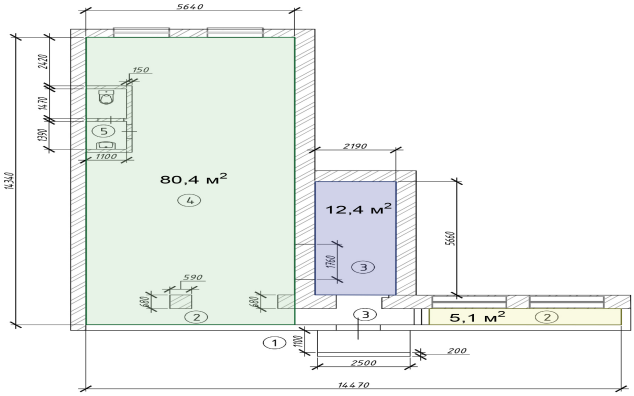

Коммерческие условия:

Стоимость	73 000 руб
Арендная ставка	5887 руб/кв.м

Технические характеристики:

Общая площадь	12,4 м.кв.
Назначение	Аренда
Тип здания	Нежилое
Материал стен	Кирпич
Высота потолков	3,45 м
Отдельный вход	1
Готовность документов	100%

Описание:

Собственник сдает торговое помещение 12 м под организацию торговой точки. Кроме Табака и Колбас и Овощей с фруктами (уже есть). • Расположение: Крупный район с интенсивным транспортным сообщением, большим, плотным, массивом и высоким пешеходным трафиком. Здание расположено на основной торговой улице. • Окружение: крупные сетевые магазины формирующий высокий пешеходный трафик, а благодаря бесплатной парковке напротив помещения доступно и для автомобилистов. • Арендаторы: Красное и Белое, супермаркет Дикси, цветы, шаурма и др. • Помещение: есть мокрая точка, доступ в помещение 24/7, высота потолка 3,45 м., большие витринные окна, отличные рекламные возможности. Помещение сдаётся торговыми блоками: также возможно под продажу овощи-фрукты, сухофрукты, хлеба, кофе с собой и др. Предоставим арендные каникулы, готовы рассмотреть Ваши предложения.

+7 495 118 21 53

www.broker360.ru

г. Москва

ул. 15-я Парковая, д. 50

12,4 м.кв.

+7 495 118 21 53

www.broker360.ru